Oprawa specjalistyczna TUNEL-S
Karta katalogowa produktu

# GL-TUNEL-S-060W090F05SA-740

## Zastosowanie



- Oświetlenie tunelu drogowego
- Infrastruktura miejska
- Specjalnego zastosowania

## Cechy produktu

- IP66, IK08
- Świetna odporność na korozję
- Doskonałe rozpraszanie ciepła
- Możliwość łatwej wymiany zasilacza- ułatwia konserwacje

## Parametry

| Ogólne | |
|---|---|
| Kod produktu | GL-TUNEL-S-060W090F05SA-740 |
| Kod Rodziny | TUNEL-S |
| Kod barwy | 740 |
| Zintegrowany zasilacz | Tak |
| Producent zasilacza | Philips |
| Sterowanie | 0-10V |
| Typ Led | LED 3030 |
| Stopień ochrony | IP66 |
| Odporność na uderzenia | IK08 |
| Kolor | Srebrnoszary |

| Elektryczne | |
|---|---|
| Napięcie znamionowe | 220-240VAC |
| Częstotliwość sieciowa | 50/60Hz |
| Ochrona przeciprzep.*** | 2kV l-l, 10kV l-z |

| Świetlne | |
|---|---|
| Moc znamionowa * | 60 W |
| Strumień świetlny oprawy** | 9960 lm |
| Wydajność oprawy ** | 166 lm/W |
| CRI/Ra | >70 |
| Temperatura barwowa | 4000 K |
| Barwa światła | Neutralna biała |
| Kąt rozsyłu | 100×150° |

| Pozostałe | |
|---|---|
| Waga | 6± 0.3kg |
| Żywotność | 50 000 h |
| Sposób montażu | Montaż regulowany |
| Zakres temperatur otoczenia | -30°C to + 50°C |

| Mechaniczne | |
|---|---|
| Materiał obudowy | Stop aluminium AL6063 |
| Materiał klosza | Szkło hartowane |
| Wymiary oprawy (mm) | 459 x 206 x 149 |
| Montaż regulowany (kąt) | ±45° |
| Kategoria korozyjności | C4 (ISO 9223:2012) |

* tolerancja mocy ±5%
** tolerancja strumienia świetlnego 10% w temp. otoczenia 25°C
*** 2kV linia-linia, 10kV linia-ziemia

Oprawa specjalistyczna TUNEL-S

Karta katalogowa produktu

## Rysunek wymiarowy

[mm]

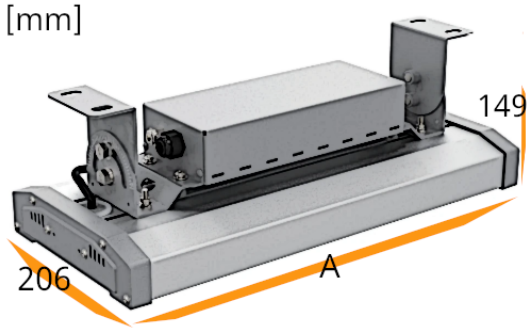


| 60W | 90W | 120W | 150W |
|---|---|---|---|
| A= | | | |
| 459 | 459 | 459 | 510 |

## Krzywa rozsyłu

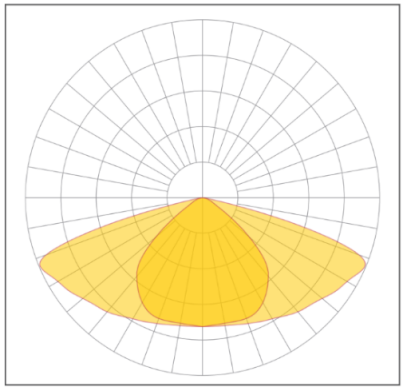

Oświadczenie

Zastrzega się możliwość zmian bez uprzedzenia. Błędy i ominięcia są możliwe. Należy zawsze upewnić się czy korzystasz z najnowszej wersji dokumentu.

10 wrzesień 2026