Oprawa specjalistyczna TUNEL-S
Karta katalogowa produktu

GL-TUNEL-S-090W135F07AT-740

Zastosowanie



- Oświetlenie tunelu drogowego
- Infrastruktura miejska
- Specjalnego zastosowania

Cechy produktu

- IP66, IK08
- Świetna odporność na korozję
- Doskonałe rozpraszanie ciepła
- Możliwość łatwej wymiany zasilacza- ułatwia konserwacje

Parametry

Ogólne	
Kod produktu	GL-TUNEL-S-090W135F07AT-740
Kod Rodziny	TUNEL-S
Kod barwy	740
Zintegrowany zasilacz	Tak
Producent zasilacza	Philips
Sterowanie	Brak
Typ Led	LED 3030
Stopień ochrony	IP66
Odporność na uderzenia	IK08
Kolor	Srebrnoszary

Elektryczne	
Napięcie znamionowe	220-240VAC
Częstotliwość sieciowa	50/60Hz
Ochrona przeciprzep.***	2kV l-l, 10kV l-z

Świetlne	
Moc znamionowa *	90 W
Strumień świetlny oprawy**	14490 lm
Wydajność oprawy **	161 lm/W
CRI/Ra	>70
Temperatura barwowa	4000 K
Barwa światła	Neutralna biała
Kąt rozsyłu	52×135°, Tilt50°

Pozostałe	
Waga	6,1± 0.3kg
Żywotność	50 000 h
Sposób montażu	Montaż regulowany
Zakres temperatur otoczenia	-30°C to + 50°C

Mechaniczne	
Materiał obudowy	Stop aluminium AL6063
Materiał klosza	Szkło hartowane
Wymiary oprawy (mm)	459 x 206 x 149
Montaż regulowany (kąt)	±45°
Kategoria korozyjności	C4 (ISO 9223:2012)

* tolerancja mocy ±5%
** tolerancja strumienia świetlnego 10% w temp. otoczenia 25°C
*** 2kV linia-linia, 10kV linia-ziemia

Oprawa specjalistyczna TUNEL-S

Karta katalogowa produktu

Rysunek wymiarowy

[mm]

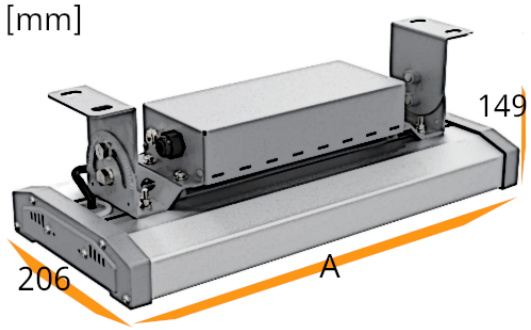

60W	90W	120W	150W
A=			
459	459	459	510

Krzywa rozsyłu

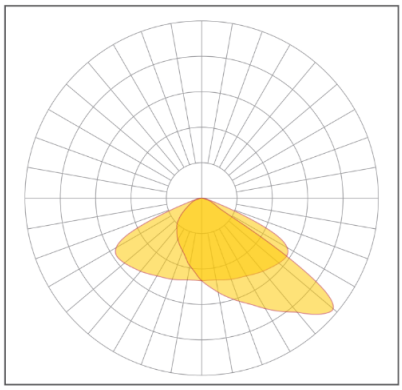

Oświadczenie

Zastrzega się możliwość zmian bez uprzedzenia. Błędy i ominięcia są możliwe. Należy zawsze upewnić się czy korzystasz z najnowszej wersji dokumentu.

10 wrzesień 2026